COMUNE DI FRONTONE

Piazza del Municipio n° 19 61040 Frontone

tecnico.frontone@provincia.ps.it

- PROGETTO DEFINITIVO -

INTERVENTO DI POTENZIAMENTO E MESSA IN SICUREZZA DEL COMPRENSORIO SCIISTICO DEL MONTE CATRIA SERVITO DALLA CABINOVIA OM06

SEGGIOVIA TRAVARCO-ACUTO veicolo e morsa	TAVOLA 2	Identif. 1
	Scala 1:20 - 1:2	Data

PROGETTISTI

Dott. Geol. Michele Caldarigi

Geom. Mattia Pedana

SAFETY BAR + FOOTREST

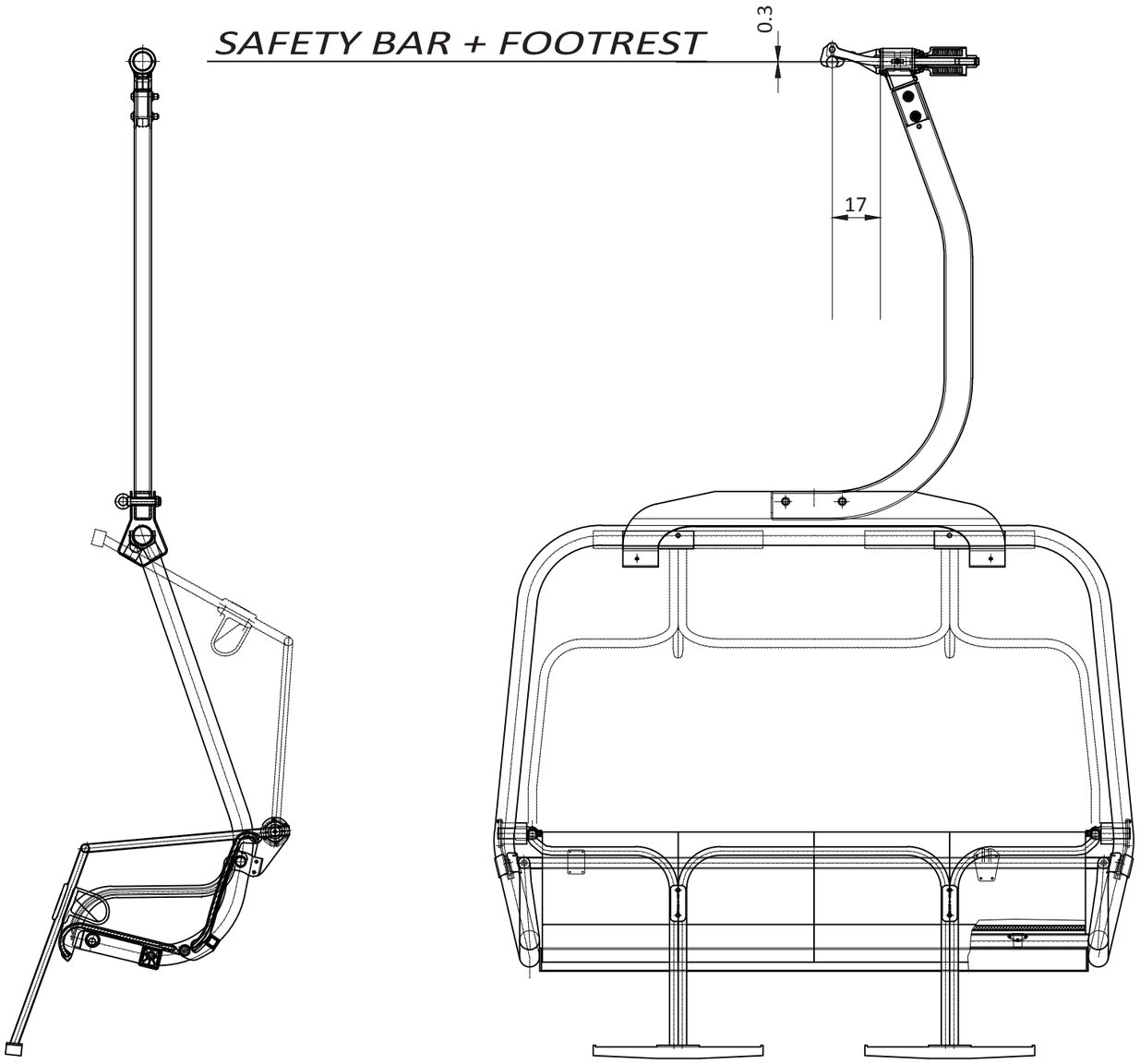

AUTOMATIC SAFETY BAR

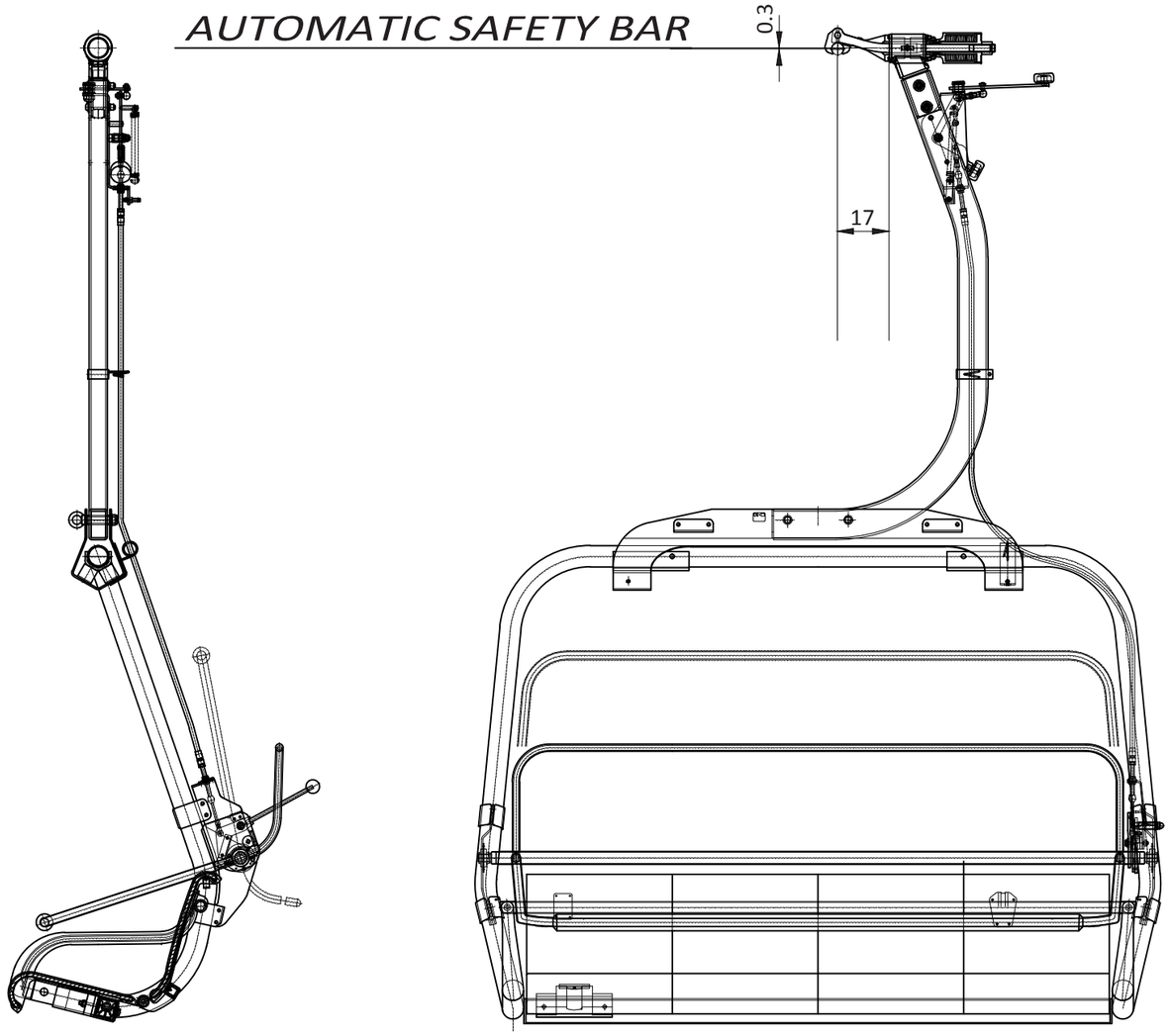

VEICOLO QUADRIPOSTO

OPTION

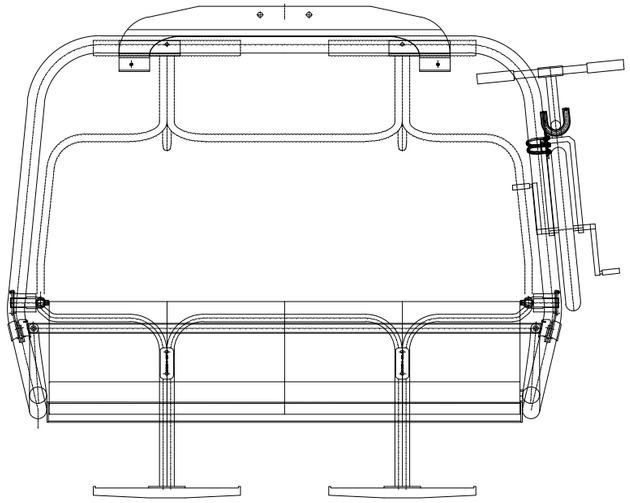

OPTION

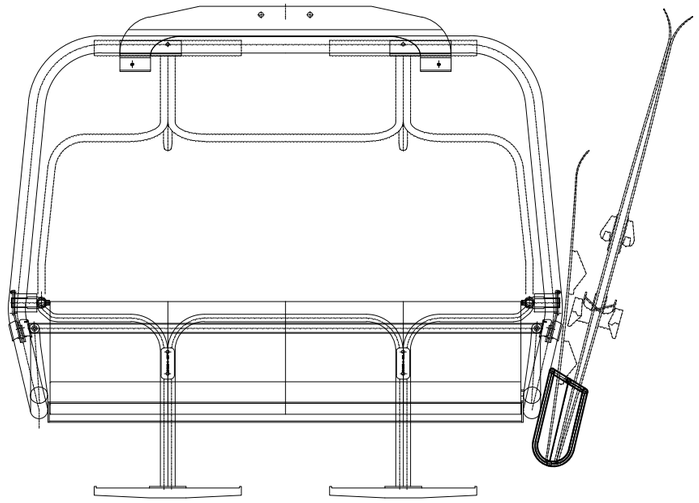

OPTION

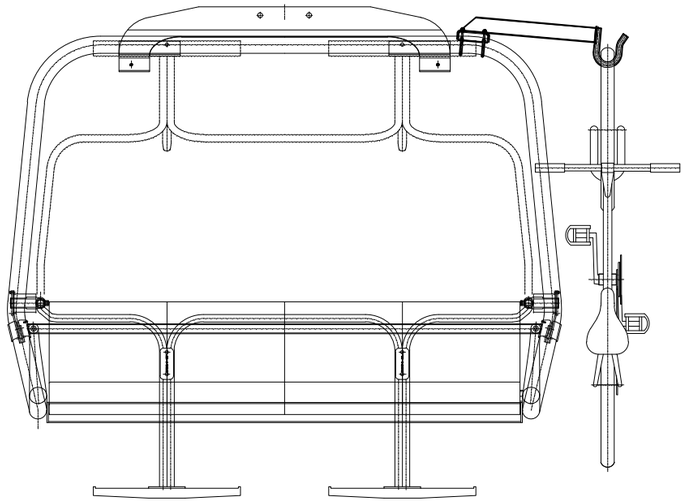

OPTION

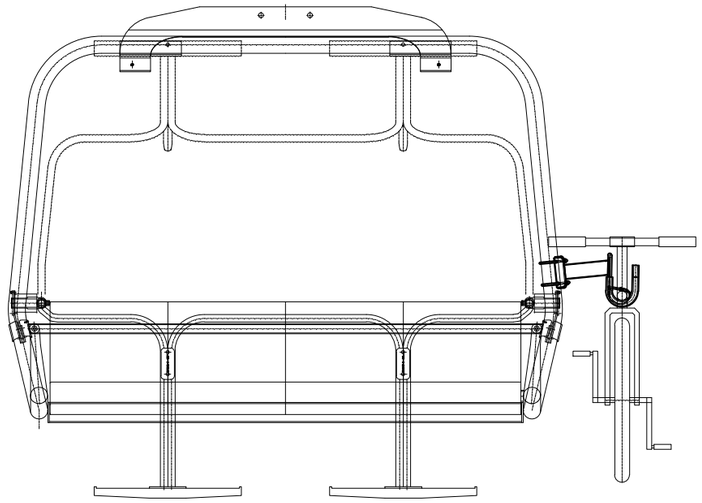

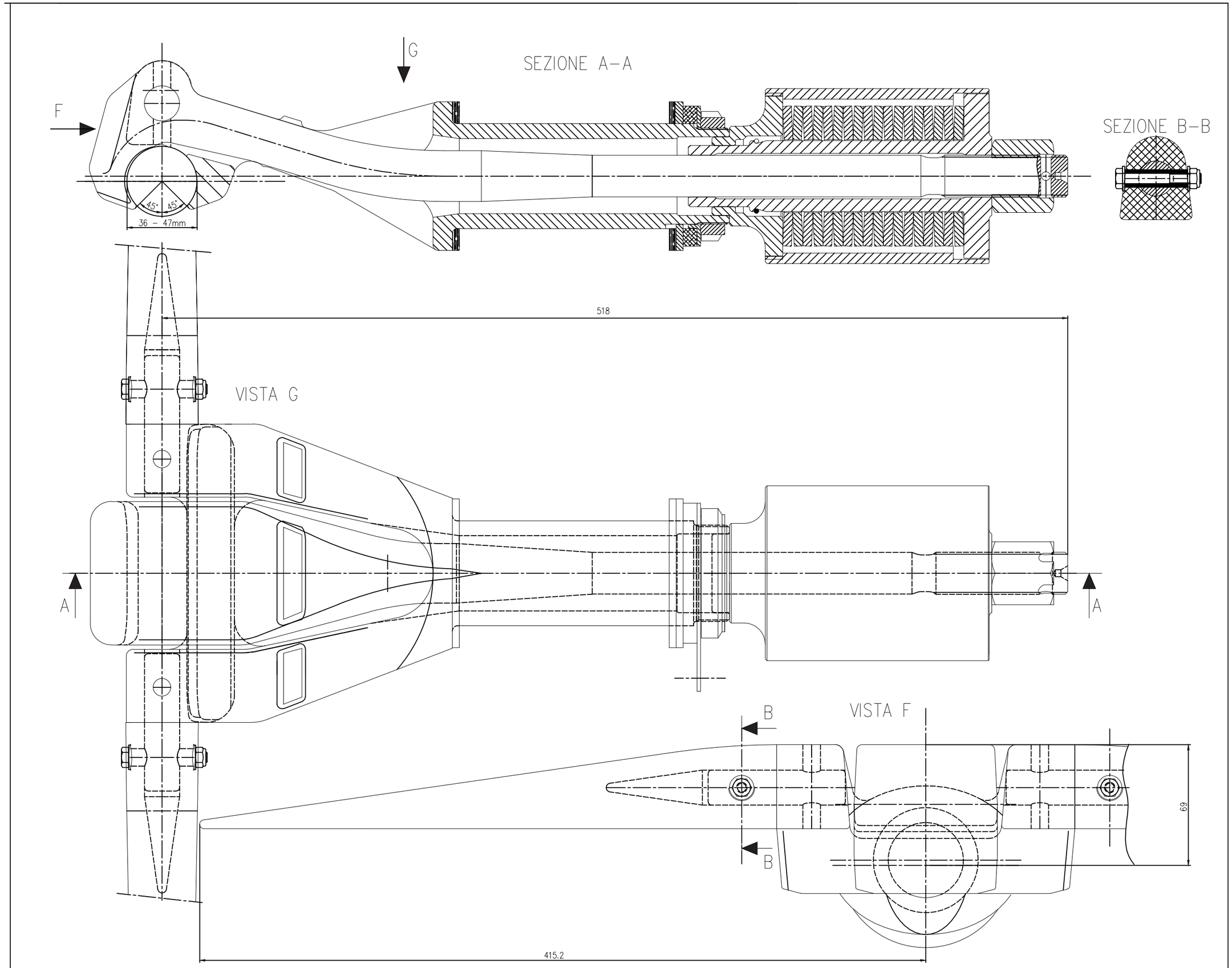

MORSA PER SEGGIOLA QUADRIPOSTO FISSA