IMPIANTO DI TRATTAMENTO

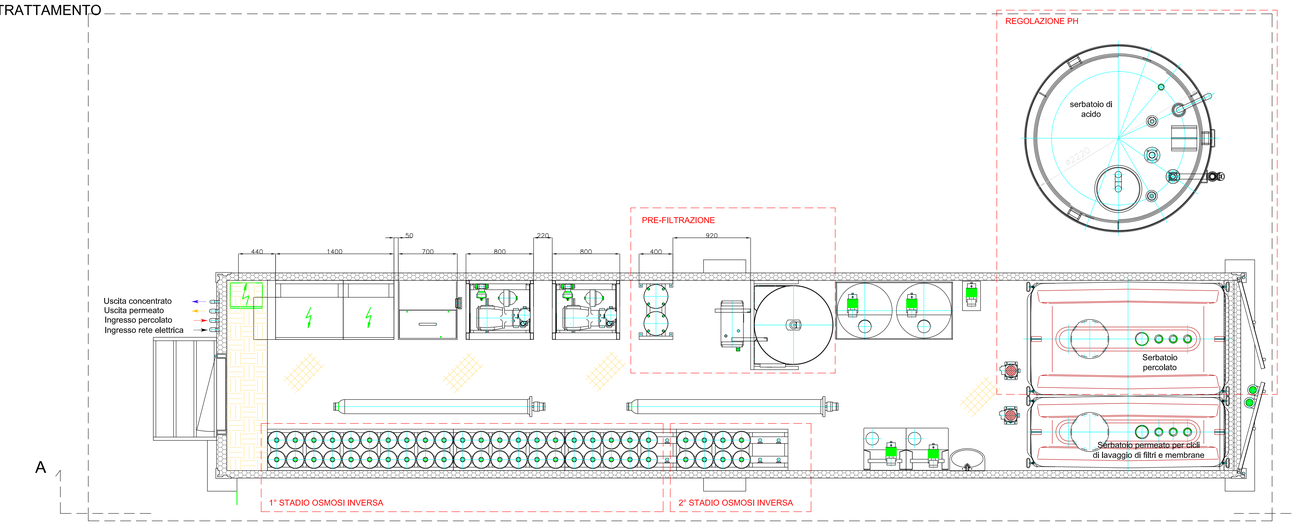

PIANTA
Scala 1:50

SERBATOIO DI STOCCAGGIO E RILANCIO PERMEATO

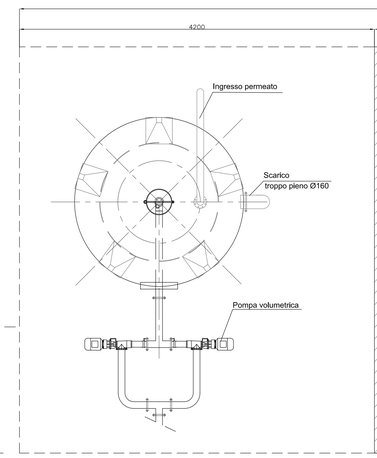

SERBATOIO DI STOCCAGGIO E RILANCIO CONCENTRATO

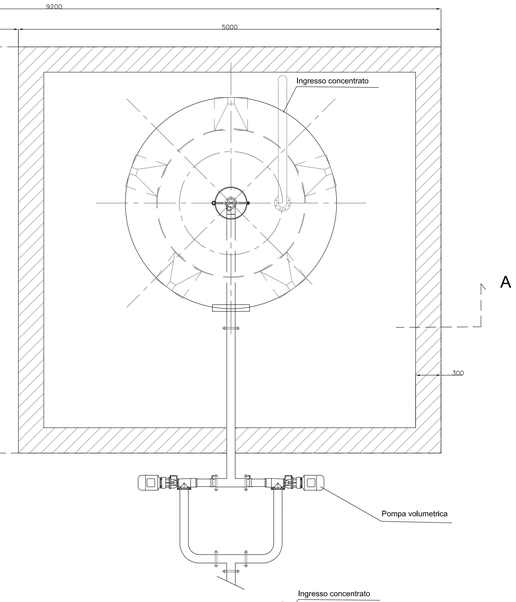

SEZIONE A-A
Scala 1:50

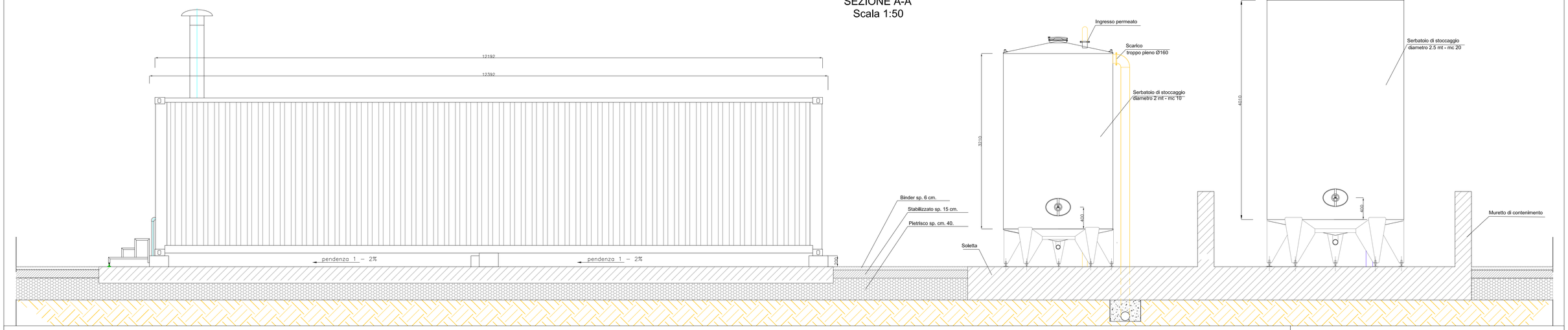

SCHEMA A BLOCCHI
TRATTAMENTO PERCOLATO

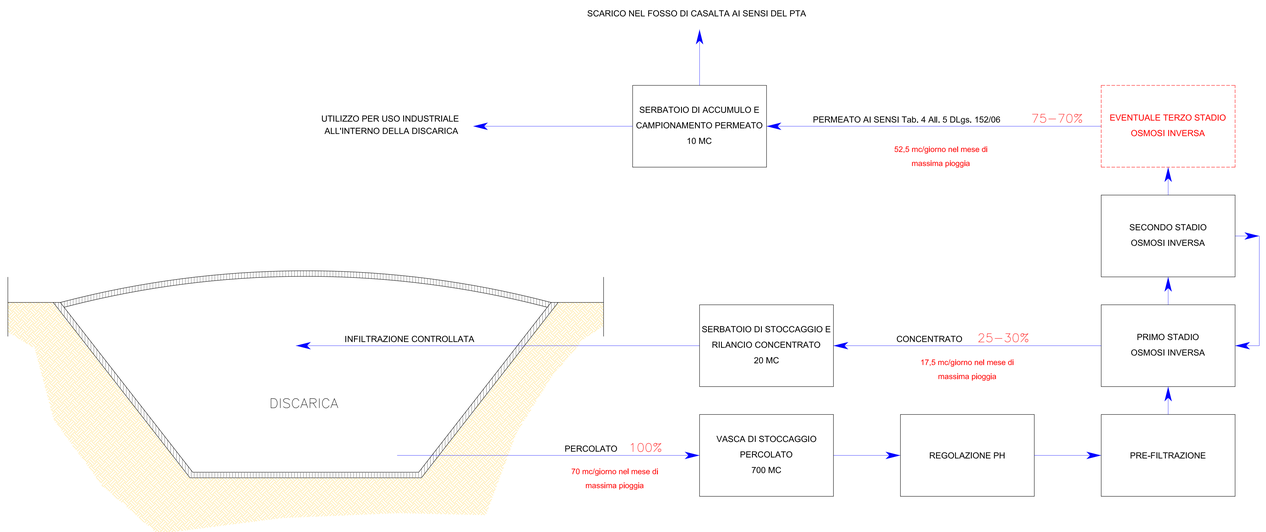

ACCORDO DI PROGRAMMA TRA I COMUNI

CORINALDO — CASTELLEONE DI SUASA

Regione Marche
Provincia di Ancona

Ampliamento Discarica per Rifiuti non Pericolosi di Corinaldo

PROGETTO DEFINITIVO DI PRIMO LOTTO AUTONOMO

N. Elab.	Titolo Elaborato	Formato
D.1.10	Impianto di trattamento del percolato	A0
		Scala 1:25

Progettisti — Timbro e Firma

Studio Ingegneri Associati di Pandolfi Adalberto e Pandolfi Luca

TAVOLINI S.r.l. Società di ingegneria ambientale

Descrizione	Data	Preparato	Controllato	Approvato
Emissione	31/10/2012	Arch. Lisi	Ing. Jr. Farnese	Ing. Barducci
Revisione				

È vietata, ai sensi di legge, la divulgazione e la riproduzione del presente documento senza la preventiva autorizzazione